Carr maighnéadach

AIRGEAD

FEARAS	Dhá barra-mhaighnéad Bosca lasán folamh(ceann mór) Sop Bioranna fiacla Cárta, siosúir Téip ghreamaitheach Marla nó Blu-Tack Bonn airgid nó compás (céimseata)
ULLMHÚCHÁN	Bí cinnte go bhfuil spás ann chun maighnéad amháin ar a laghad a chur isteach sa bhosca lasán.
CÚLRA	An féidir leat an carr a chur ag gluaiseacht gan teagmháil leis? Tarraingíonn nó éarann na poil mhaighnéadacha a chéile. Má bhíonn pol thuaidh mhaighnéid amháin sa charr iompaithe i dtreo phoil thuaidh an mhaighnéid eile éarfaidh siad a chéile agus gluaisfidh an carr. Tá an scéal mar an gcéanna le dhá phol theas ag tabhairt aghaidh ar a chéile. Tá an ghníomhaíocht seo níos fearr ar dhromchla mín ná ar chairpéad.
SCILEANNA	Ag déanamh, ag breathnóireacht
GNÍOMHAÍOCHT	Déan na cairr leis na rotha agus na hulóga. Cuir ag gluaiseacht iad trí fheidhm a bhaint as an bhfórsa idir dhá phol atá mar an gcéanna ar na mhaighnéid.
SÁBHÁILTEACHT	**Bí cúramach leis na siosúir**
FOLLOW-UP ACTIVITIES	Dear agus déan gluaisfheithicil eile bunaithe ar fhórsa ruaigthe maighnéad.

Carr maighnéadach a dhéanamh
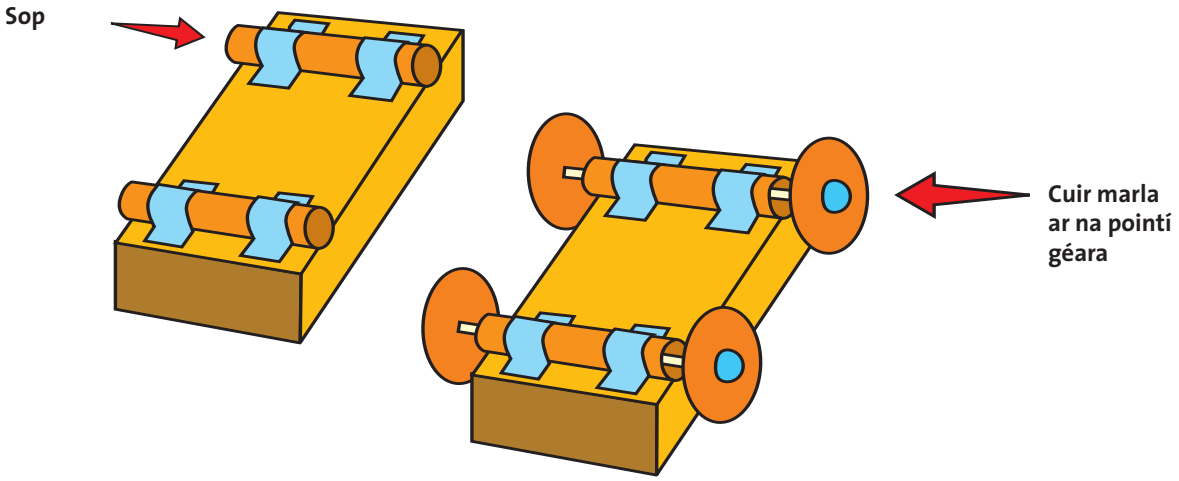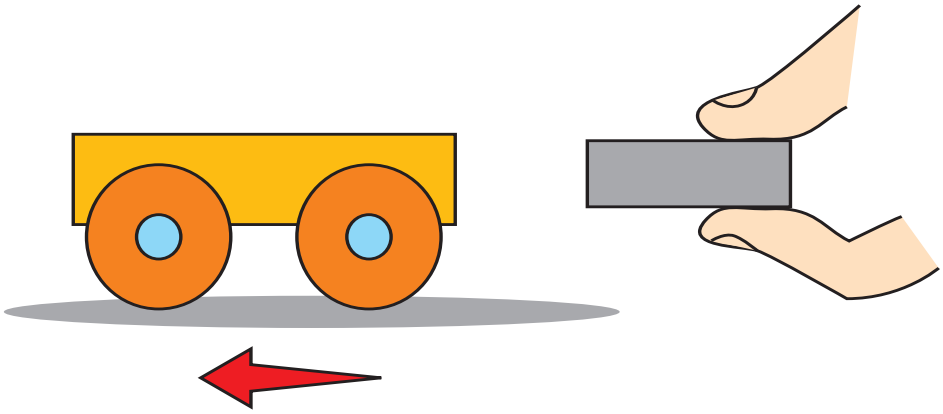
1. Gearr amach ceithre roth ón gcárta (is féidir bonn €1 a úsáid).
2. Gearr dhá phíosa de shop. Bíodh siad ar comhfhad le leithead an bhosca.
3. Greamaigh an dá phíosa seo faoin mbosca lasán in aice le foircinn an bhosca.
4. Sáigh dhá bhior fiacla tríd na soip agus greamaigh do na rotha iad.
5. Clúdaigh na pointí géara le marla.
6. Greamaigh maighnéad go docht istigh sa bhosca agus dún an bosca.
7. Cuir an bosca ar bhord. Cuir maighnéad in aice leis.
8. Má tá na poil chéanna ar aghaidh a chéile gluaisfidh an carr ón mhaighnéad eile.